PANZERI®

P065__.037.0000

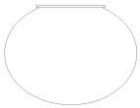

P065__.045.0000

GILBERT

P065__.037.0000 max 150W E27
max 18W Micro Twist E27

P065__.045.0000 max 150W E27
max 23W Micro Twist E27

ISTRUZIONI D'INSTALLAZIONE ED USO
ATTENZIONE: LEGGERE E CONSERVARE LE PRESENTI ISTRUZIONI

Solo il rispetto scrupoloso delle indicazioni qui contenute in sede di montaggio e di uso garantiscono la sicurezza.
L'installazione e tutte le operazioni di manutenzione non ordinarie dovranno essere effettuate solo da personale qualificato.
Disinserire l'apparecchio dalla rete di alimentazione ogni qual volta si agisce sullo stesso.
Panzeri Carlo srl non si ritiene responsabile di eventuali danni a persone e/o cose derivati dalla errata installazione, cattivo uso o da modifiche non da essa apportate ai prodotti.

ARTICOLI

-Collegare i cavi di rete al morsetto 1 seguendo le indicazioni riportate sullo stesso

- Fissare la montatura (2) a soffitto o a parete.

- Inserire la lampadina (3)

- Inserire il vetro (4) sulla montatura (2) e agendo sul meccanismo (5) bloccare il vetro.

MANUTENZIONE

Si raccomanda di pulire l'apparecchio usando solo uno straccio morbido.
In caso di sporco persistente inumidirlo ed eventualmente usare sapone neutro.
NON USARE alcool e/o solventi.

Prodotto conforme alle norme di sicurezza e alle direttive europee vigenti.

Marchio unico di certificazione EAC (EurAsian Certification).

Lampadina protetta contro esplosioni

L'apparecchio non può essere smaltito nei normali rifiuti domestici ai sensi della direttiva europea 2002/96/CE in materia di apparecchi elettrici (waste electrical and electronic equipment – WEEE). Questa direttiva definisce le norme per la raccolta e il riciclaggio degli apparecchi dismessi valide su tutto il territorio dell'Unione Europea. Per la restituzione di un dispositivo dismesso, si prega di servirsi dei sistemi di restituzione e raccolta messi a disposizione nei singoli paesi di utilizzo.

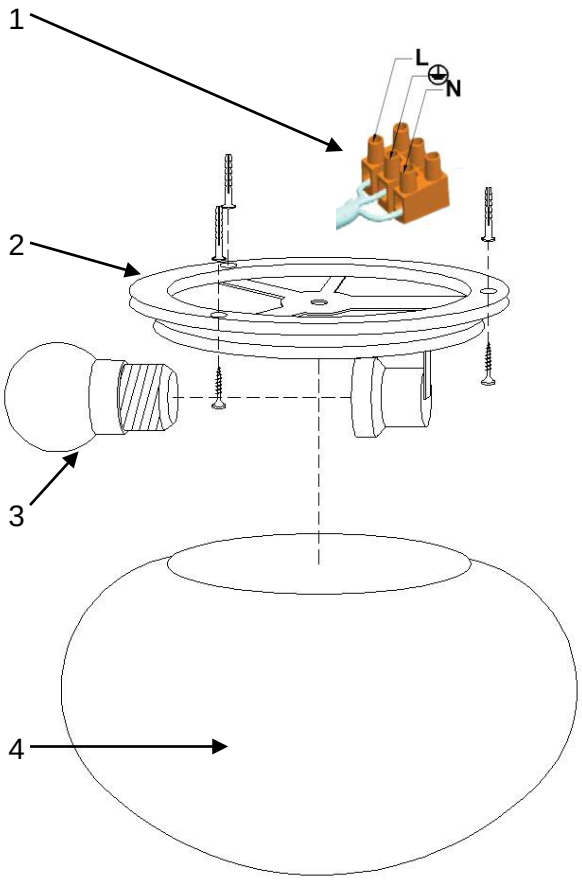

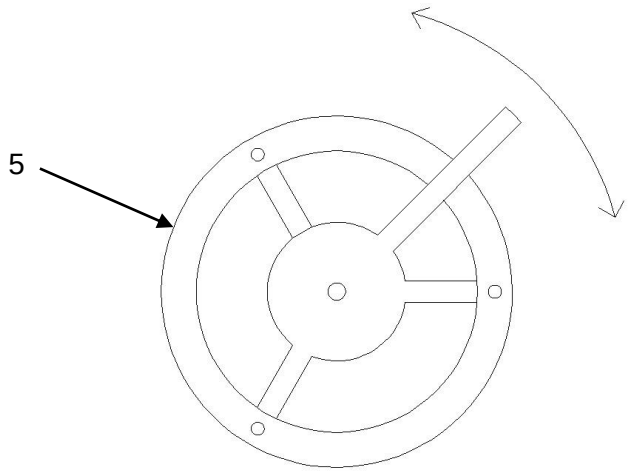

PANZERI®

OPERATION AND USE INSTRUCTIONS

ATTENTION: PLEASE READ AND SAVE THESE INSTRUCTIONS

The safety of this fitting is only guaranteed if the instructions are followed carefully.
Installation and all non-routine maintenance must be carried out only by qualified personal.
Disconnect main voltage before taking any action on the fitting.
Panzeri Carlo Srl is not responsible for any damage to persons and/or property resulting from improper installation, misuse, or unauthorized modifications made to their products.

-Connect the mains cable to terminal 1, following the instructions on the terminal.

- Attach the base (2) to the ceiling or wall.

- Insert the bulb (3)

- Insert the glass shade (4) into the base (2) and, using its mechanism (5), secure the glass shade.

MAINTENANCE

Only clean the product using a soft cloth. To remove persistent marks use only a damp cloth and neutral soap
DON'T USE alcohol and/or solvent

CE Product complying with safety rules and EU directives

EAC Unique brand of EAC certification (EurAsian Certification).

Self –protected lamps do not require safety shields.

The device may not be disposed of with household rubbish. This appliances is labelled in accordance with European Directive 2002/96/EG concerning used electrical and electronic appliances (waste electrical and electronic equipment – WEEE). The guideline determines the framework for the return and recycling of used appliances as applicable throughout the EU. To return your used device, please use the return and collection systems available to you.

MONTAGE- UND GEBRAUCHSANLEITUNG

ACHTUNG: BITTE LESEN UND BEWAHREN SIE DIESE ANLEITUNGEN

Um die Sicherheit der Leuchte zu gewährleisten, beachten Sie bitte unbedingt diese Anleitung.
Die Installation und alle Nicht-Routine-Wartungsarbeiten dürfen nur durch Fachpersonal durchgeführt werden.
Vor jeglichen Arbeiten ist die Stromversorgung abzustellen.
Panzeri Carlo srl ist für eventuelle Personen- und/oder Sachschäden, die sich aus einer falschen Installation, einem unsachgemäßen Gebrauch und durch unbefugte Änderungen am Produkt ergeben, nicht verantwortlich.

-Das Netzkabel mit der Lüsterklemme 1 verbinden, dazu die Anweisungen auf der Klemme befolgen.

- Befestigen Sie den Korpus (2) an der Decke oder an der Wand.

- Setzen Sie das Leuchtmittel (3) ein.

- Setzen Sie das Glas (4) am Korpus (2) auf und fixieren Sie das Glas über den Mechanismus (5).

REINIGUNG

Reinigung nur mit einem weichen Tuch vornehmen. Bei stärkerer Verschmutzung ein feuchtes Tuch und neutrale Seife verwenden. **Auf keinen Fall** Alkohol oder andere Lösungsmittel benutzen.

CE Das Produkt entspricht den gültigen Sicherheitsvorschriften und EU-Richtlinien

EAC Eineges Markeszeugnis EAC (EurAsian Certification).

Lampen mit eingebauter Schutzvorrichtung benötigen keine Schutzvorsätze.

Das Gerät darf nicht mit dem Siedlungsabfall (Hausmüll) entsorgt werden. Dieses Gerät ist entsprechend der europäischen Richtlinie 2002/96/EG über Elektro- und Elektronik-Altgeräte (waste electrical and electronic equipment – WEEE) gekennzeichnet. Die Richtlinie gibt den Rahmen für eine EU-weit gültige Rücknahme und Verwertung der Altgeräte vor. Für die Rückgabe Ihres Altgeräts nutzen Sie bitte die Ihnen zur Verfügung stehenden Rückgabe- und Sammelsysteme

INSTRUCTIONS D'INSTALLATION ET UTILISATION

ATTENTION: S'IL VOUS PLAIT LIRE ET CONSERVER CES INSTRUCTIONS

Seulement le respect scrupuleux des conseils ici contenus au moment de l'installation et de l'utilisation est une garantie de sécurité.
L'installation et les opérations de maintenance non-routine doivent être effectuées uniquement par du personnel qualifié.
Débrancher l'appareil du réseau d'alimentation avant de procéder à toute opération.
Panzeri Carlo srl n'est pas responsable de tout dommage aux personnes ou choses resultant d'une mauvaise installation, mauvaise utilisation, ou de modifications aux produits apportés par les autres.

- Connecter les câbles de réseau à la borne 1 selon les indications écrites

- Fixer la monture (2) au plafond ou au mur .

- Insérer l'ampoule (3)

- Insérer le verre (4) sur la monture (2) et agissant sur le mécanisme (5) bloquer le verre

Entretien

On conseille de nettoyer l'appareil seulement avec un chiffon souple.Pour enlever les taches persistantes utiliser un chiffon humide avec du savon neutre. **Ne pas utiliser** d'alcool ni de solvants.

CE Produit conforme aux règles de sucurité et aux règlements de l'union européenne

EAC Marque unique de conformité EAC (EurAsian Certification)

Lampe protégée des explosions.

L'appareil ne peut pas être jeté dans le flux normal des déchets municipaux selon la Directive Européenne 2002/96/CE sur les Déchets des Equipements Electriques et Electroniques(DEEE)(Waste Electrical and Electronic Equipment-WEEE).Cette directive définit les normes de collecte et le récyclage des appareils usagés sur tout le territoire de l'Union Européenne. Pour la restitution d'un appareil usagé, il faut se servir des systèmes de restitution et de collecte offerts dans chaque pays d'utilisation.