PANZERI

RALPH

220-240V AC

EC04744.035.0000

Apparecchio di illuminazione da tavolo per installazione in ambienti esterni, con emissione diretta e indiretta. Base di appoggio in lamiera decapata con verniciatura poliacrilica. Stelo in tubo di ottone con verniciatura poliacrilica. Struttura in alluminio tornito con verniciatura poliacrilica in colore bianco o marrone metallizzato. Interruttore integrato nella struttura. Guarnizione in silicone. Diffusore in policarbonato trasparente. Paralume in rattan sintetico intrecciato a mano in colore bianco screziato grigio oppure marrone. Pressacavo M12 in ottone nichelato. Fornito completo di cavo di alimentazione in poliuretano arancione di lunghezza 4,1m (161,4") con spina.

Marrone Metallizzato

Scheda tecnica

CODICE ARTICOLO	EC04744.035.0000
POTENZA ASSORBITA DAL SISTEMA	Max 53W
SORGENTE LUMINOSA	LED Retrofit / Fluorescente Compatta / Alogena
DISTRIBUZIONE LUMINOSA	Fascio Diffuso
ALIMENTAZIONE	220-240V AC
FREQUENZA	50/60Hz
PESO	3,3610Kg
GRADO DI PROTEZIONE	IP65
DIMENSIONI IMBALLO (CM)	0 x 0 x 0
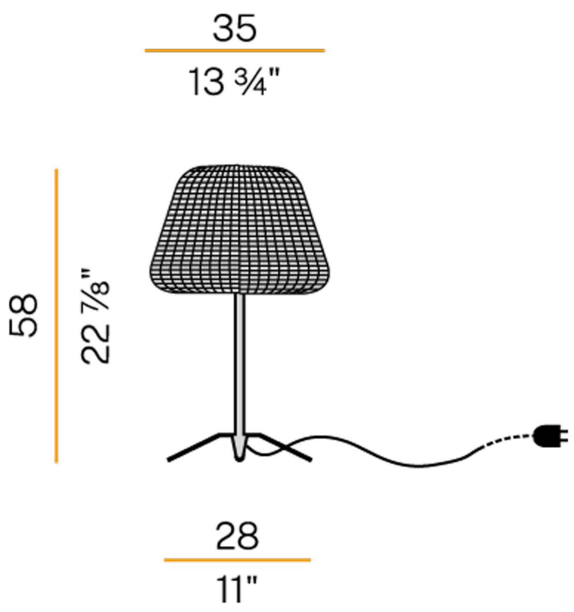
Disegno tecnico